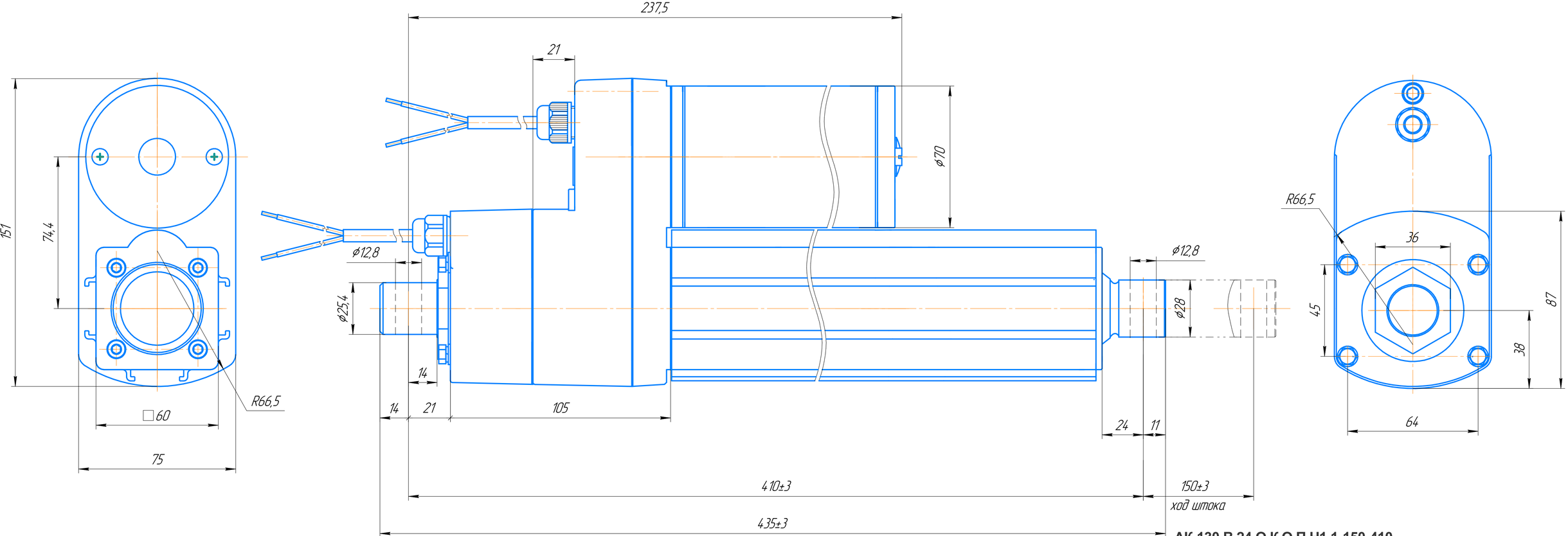

Схема электрическая принципиальная

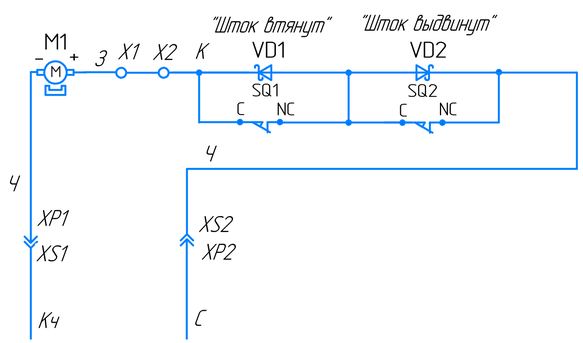

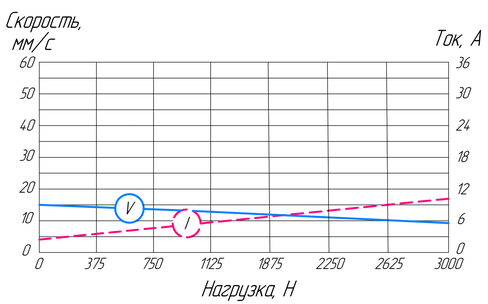

Графики зависимости скорости перемещения штока и тока потребления от осевой нагрузки при напряжении питания V=24 В и передаточном отношении редуктора i=20

АК-130.В.24.О.К.О.П.Н1.1-150-410

Основные технические характеристики:

1. Электродвигатель коллекторный, 130 Вт, 3400 об/мин;
2. Потребляемый ток - не более 10 А;
3. Номинальное напряжение питания: 24 В;
4. Номинальная противодействующая нагрузка - 2400 Н;
5. Максимальная противодействующая нагрузка до срабатывания муфты предельного момента - 3000 Н;
6. Скорость перемещения штока при номинальной нагрузке - 12,5 мм/с;
7. Степень защиты, обеспечиваемая оболочкой: IP66 по ГОСТ 14254-2015;
8. Режим работы: повторно-кратковременный S3 с продолжительностью включения ПВ = 25 % при времени цикла не более 1 мин;
9. Вид климатического исполнения У2 по ГОСТ 15150-69;
10. При подаче "+" источника питания на коричневый провод, "-" на голубой провод происходит выдвижение штока;
11. Масса электромеханизма: 5,8 кг.

* Тип разъема, длина кабеля, положение заднего хвостовика и переднего наконечника оговариваются при заказе.